VÝMENA MZ TYPU 3W 480 – KORÓZIA BETÓNU POD ZÁVEROM DO 50mm

KOBERCOVÝ MOSTNÝ ZÁVER SO ZAVULKANIZOVANÝM KRYCÍM PLECHOM 1:10
DILATAČNÝ POHYB 480mm (±240mm)
PRIEČNY REZ VOZOVKOU

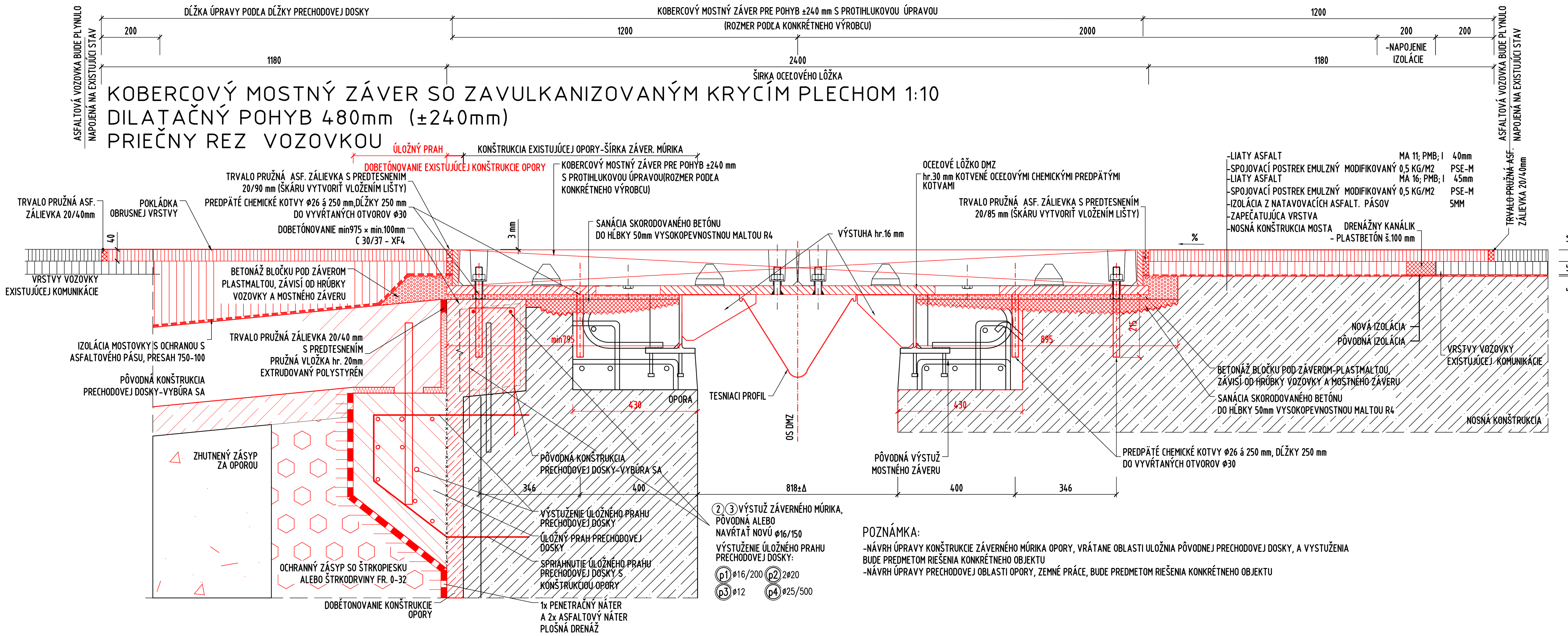

POZNÁMKA:
-NÁVRH ÚPRAVY KONŠTRUKCIE ZÁVERNÉHO MÚRIKA OPORY, VRÁTANE OBLASTI ULOŽNIA PÔVODNEJ PRECHODOVEJ DOSKY, A VYSTUŽENIA BUDE PREDMETOM RIEŠENIA KONKRÉTNEHO OBJEKTU
-NÁVRH ÚPRAVY PRECHODOVEJ OBLASTI OPORY, ZEMNÉ PRÁCE, BUDE PREDMETOM RIEŠENIA KONKRÉTNEHO OBJEKTU

POZNÁMKY:

-ZÁKLADNÉ NASTAVENIE DILATAČNEJ ŠKÁRY ZÁVERU JE 645 mm PRI TEPLOTE 10°C.
PRI OSADZOVANÍ ZÁVERU PRI TEPLOTE INEJ AKO 10°C SA ŠÍRKA DILATAČNEJ ŠKÁRY VYPOČÍTA PODĽA VZORCA Š=645±Δ=645±0,000012x(T-10)xLxsinA;
Š-KOLMÁ ŠÍRKA DILATAČNEJ ŠKÁRY MOSTNÉHO ZÁVERU V mm
T-TEPLOTA NOSNEJ KONŠTRUKCIE PRI OSADZOVANÍ ZÁVERU
L-DĹŽKA DILATAČNEJ ČASTI NOSNEJ KONŠTRUKCIE PRE KTORÚ JE ZÁVER OSADZOVANÝ V m
A-ŠIKMOSŤ MOSTA V °

-PLOCHY OCEĽOVÝCH ČASTÍ MOSTNÝCH ZÁVEROV, KTORÉ SÚ VYSTAVENÉ ATMOSFERICKÝM VPLYVOM, ALEBO PRICHÁDZAJÚ DO STYKU SO ŽIVIČNÝMI VRSTVAMI, SA OCHRÁNIA PROTI KORÓZII 3 VRSTVAMI NÁTEROV PODĽA TP 068 MDV SR.
-ZHOTOVITEĽ VYPRACUJE VÝROBNO TECHNICKÚ DOKUMENTÁCIU (VTD), KTORÚ PREDLOŽÍ INVESTOROVI NA SCHVÁLENIE

SANÁCIA SKORODOVANÉHO BETÓNU DO HĹBKY MENŠEJ AKO 50mm
-ODSTRÁNENIE SKORODOVANÉHO BETÓNU, NANESENIE ADHÉZNEHO NÁTERU, NAHRADENIE ODSTRÁNENÉHO BETÓNU VYSOKOPEVNOSTNOU MALTOU TRIEDY R4, (V PRÍPADE ODHALENIA VÝSTUŽE, JE POTREBNÉ JU OČISTIŤ A OŠETRIŤ OCHRANNÝM NÁTEROM NA VÝSTUŽ)
-PRI SANÁCII POŠKODENEJ VRSTVY BETÓNU A VÝSTUŽE TREBA POSTUPOVAŤ PODĽA TECHNOLOGICKÉHO POSTUPU PREDPÍSANÝM VÝROBCOM POUŽITÉHO MATERIALU

TESNIACI PROFIL A DRENÁŽNY PLASTBETÓN NA ODVÁDZANIE VODY
- MOSTNÝ ZÁVER BUDE ZALOMENÝ V MIESTE ÚŽĽABIA. ZALOMENÁ ČASŤ MOSTNÉHO ZÁVERU V MIESTE RÍMSY SA NAVRHNE V MAXIMÁLNE MOŽNOM SKLONE TAK, ABY NA JEHO KONCI DOSAHOVALA VÝŠKU 50mm OD HORNÉHO POVRCHU RÍMSY (VIĎ. DETAIL).
-TESNIACI PROFIL
- JE PO CELEJ DĹŽKE ZÁVERU BEZ STYKOV (ALEBO SPOJENÝ TEPELNE SPRACOVANÝM SPOJOM). V MIESTE ZALOMENIA MOSTNÉHO ZÁVERU SA OSADÍ ODVODŇOVACIA TRUBIČKA KTORÁ BUDE ZVEDENÁ DO ODVODŇOVACIEHO SYSTÉMU MOSTA. POKIAĽ MÁ NOSNÁ KOŠTRUKCIA STRECHOVITÝ SPÁD, TREBA REALIZOVAŤ TRUBIČKY NA OBOCH STRANÁCH.
-DRENÁŽNY PLASTBETÓN JE VEDENÝ OD OKRAJA NOSNEJ KONŠTRUKCIE AŽ K ÚŽĽABIU KDE BUDE ZAÚSTENÝ DO POZDĹŽNEHO DRENÁŽNEHO KANÁLIKA. V PRÍPADE STRECHOVITÉHO SKLONU BUDE DRENÁŽNY PLASTBETÓN UMIESTNENÝ MEDZI ÚŽĽABIAMI.
DRENÁŽNY PÁS JE ŠÍRKY 100mm, S VÝŠKOU 40mm POD RÍMSOU, VO VOZOVKE MÁ VÝŠKU OCHRANNEJ VRSTVY MA 16; PMB; I
VRSTVY DRENÁŽNEHO PLASTBETÓNU UMIESTŇOVAŤ V SMERE POZDĹŽNEHO SPÁDU MOSTA

BETONÁRSKA VÝSTUŽ NOVEJ ČASTI RÍMSY
-NOVÚ ČASŤ RÍMSY JE POTREBNÉ VYSTUŽIŤ, PO ODBÚRANÍ ČASTI RÍMSY SA DO STAREJ RÍMSY NAVŔTAJÚ OTVORY A DO NICH SA CHEMICKOU KOTVOU VLEPÍ VÝSTUŽ PODĽA VÝKRESU
-POUŽITÉ BUDÚ PROFILY ⌀10 a ⌀12 Z OCELE B500 B

KOBERCOVÝ MOSTNÝ ZÁVER SO ZAVULKANIZOVANÝM KRYCÍM PLECHOM 1:10
DILATAČNÝ POHYB 480mm (±240mm)
PRIEČNY REZ V RÍMSE

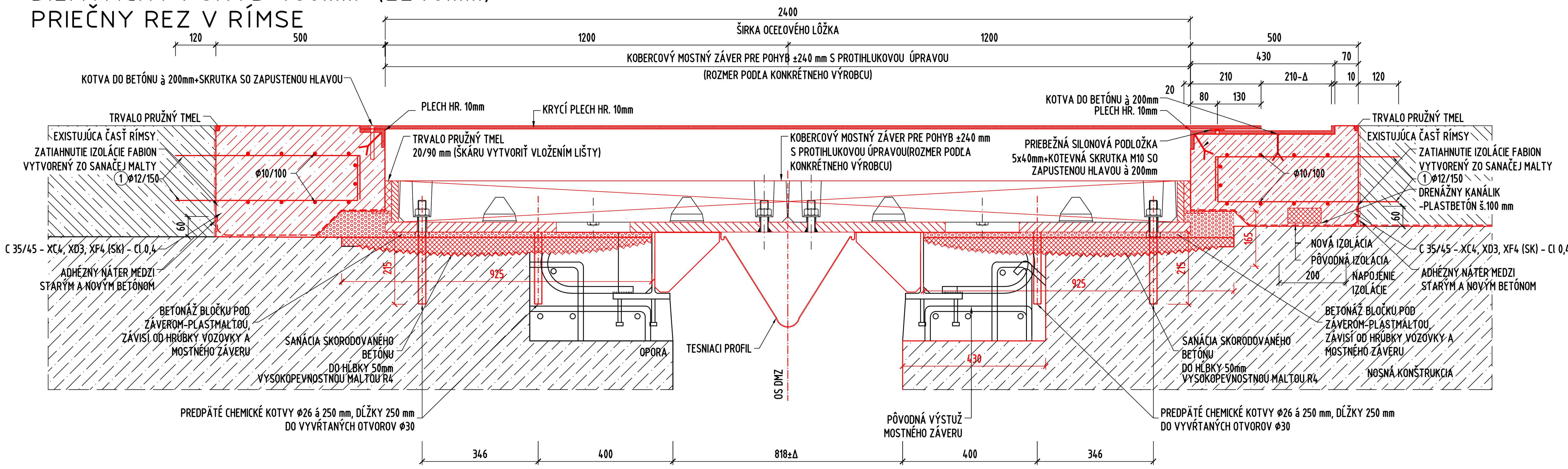

ÚLOŽ. PRAH PRECHODOVEJ DOSKY
M 1:10

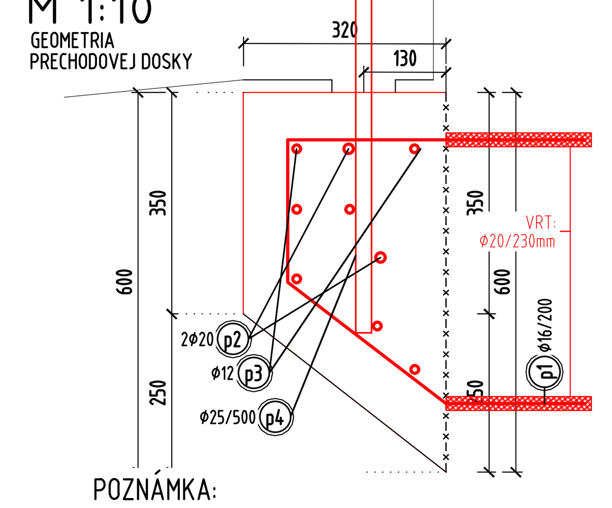

POZNÁMKA:
-UVEDENÉ RIEŠENIE NÁVRHU ÚPRAVY KONŠTRUKCIE ZÁVERNÉHO MÚRIKA OPORY, VRÁTANE ÚPRAVY ULOŽENIA PÔVODNEJ PRECHODOVEJ DOSKY, A VYSTUŽENIA JE IDEOVÝM RIEŠENÍM
-KONKRÉTNE RIEŠENIE BUDE PREDMETOM OKRAJOVÝCH PODMIENOK KONKRÉTNEHO OBJEKTU

DETAIL ZALOMENIA MZ 1:25

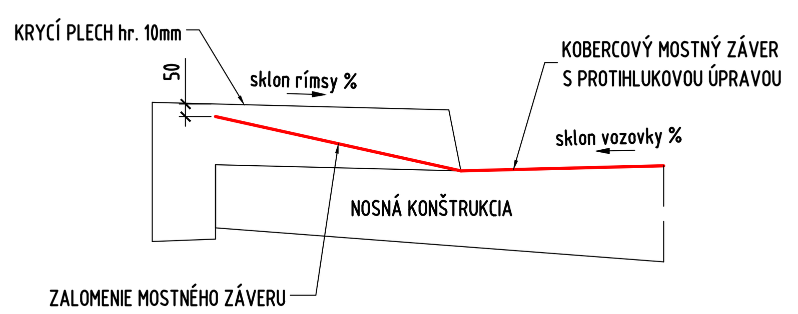

PRACOVNÁ ŠKÁRA RÍMS
M 1:2

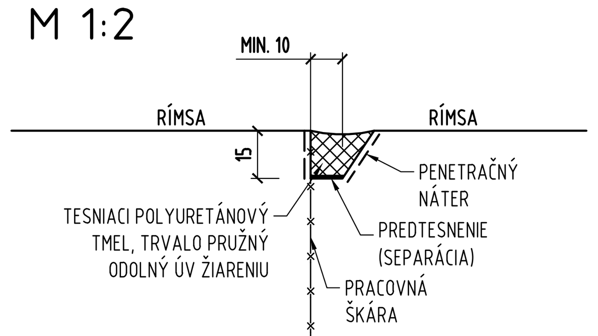

TVAR BET. VÝSTUŽE B500B
M 1:10

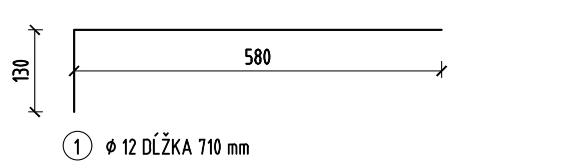

1 ⌀ 12 DĹŽKA 710 mm

POZNÁMKA:
TVAR VÝSTUŽE JE POTREBNÉ OVERIŤ PODĽA SKUTOČNOSTI NA STAVBE

DETAIL VÝSTUŽE M 1:5
-REZ VO VOZOVKE,RÍMSA

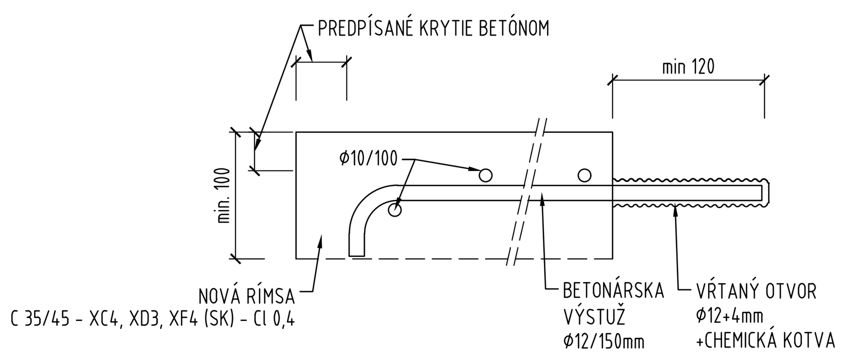

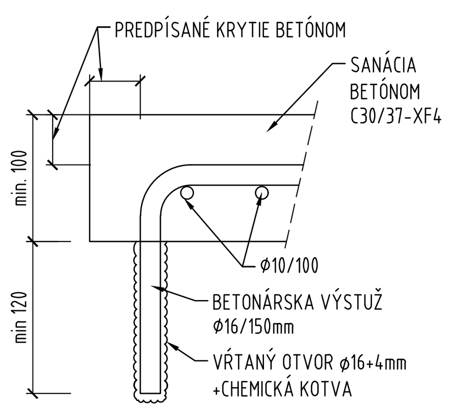

OCEĽOVÉ LÔŽKO DMZ, hr.30mm
M 1:5

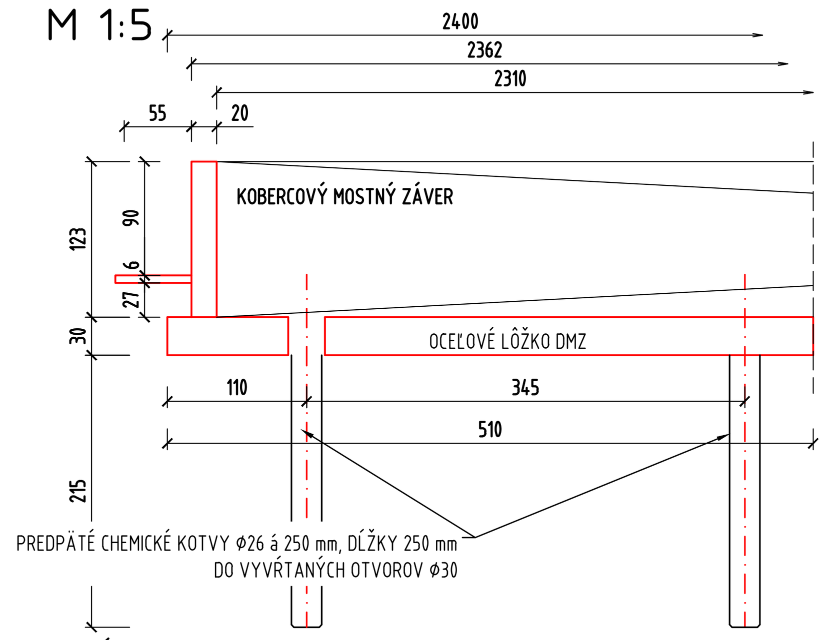

POZNÁMKA:
-GEOMETRIA OCEĽOVÉHO LÔŽKA JE ZÁVISLÁ NA VÝROBCOVI LÔŽKA
-ODPORÚČAM V ČASE REALIZÁCIE NAVRHNÚŤ, RESP. PRISPÔSOBIŤ VYSTUŽENIE BETÓNOVÝCH ČASTÍ KONŠTRUKCII MZ TAK, ABY NÁVRH BV NEBOL V KOLÍZII S GEOMETRIOU ZÁVERU, NAPR. PRVKAMI KOTVENIA

Ing. Martin KRESÁNEK autorizovaný stavebný inžinier 4550 * Z * 12 Konštrukcie inžinierskych stavieb

OBJEDNÁVATEĽ :		Razítko:
NÁRODNÁ DIAĽNIČNÁ SPOLOČNOSŤ	NÁRODNÁ DIAĽNIČNÁ SPOLOČNOSŤ, a.s. Dúbravská cesta 14, 841 04 Bratislava	Dátum: Podpis:

PROJEKTANT :					
MIDEAS, s.r.o. Navrhovanie stavebných konštrukcií, Kancelária: Premium**** business hotel bratislava, Priekopy 20/A, 821 08 Bratislava, ☎ +421 903 453 353, Project@Mideas.sk	navrhol	ING. KRESÁNEK		zak. číslo	210610
	vypracoval	ING. KRESÁNEK	Kresánek	dátum	06/2022
	zodp. projektant	ING. KRESÁNEK		stupeň	DP/DRS
	tech. kontrola	ING. ŠTIGA	Štiga	mierka	M 1:10, 5, 2
	stavba:	OPRAVA A VÝMENA MOSTNÝCH ZÁVEROV TYPU 3W NA MOSTOCH V SPRÁVE NÁRODNEJ DIAĽNIČNEJ SPOLOČNOSTI, A.S.		č. prílohy:	paré:
	príloha:	VÝMENA MZ TYPU 3W 480 KORÓZIA BETÓNU POD ZÁVEROM DO 50mm		D1.19	